Schemat technologii pomp ciepła

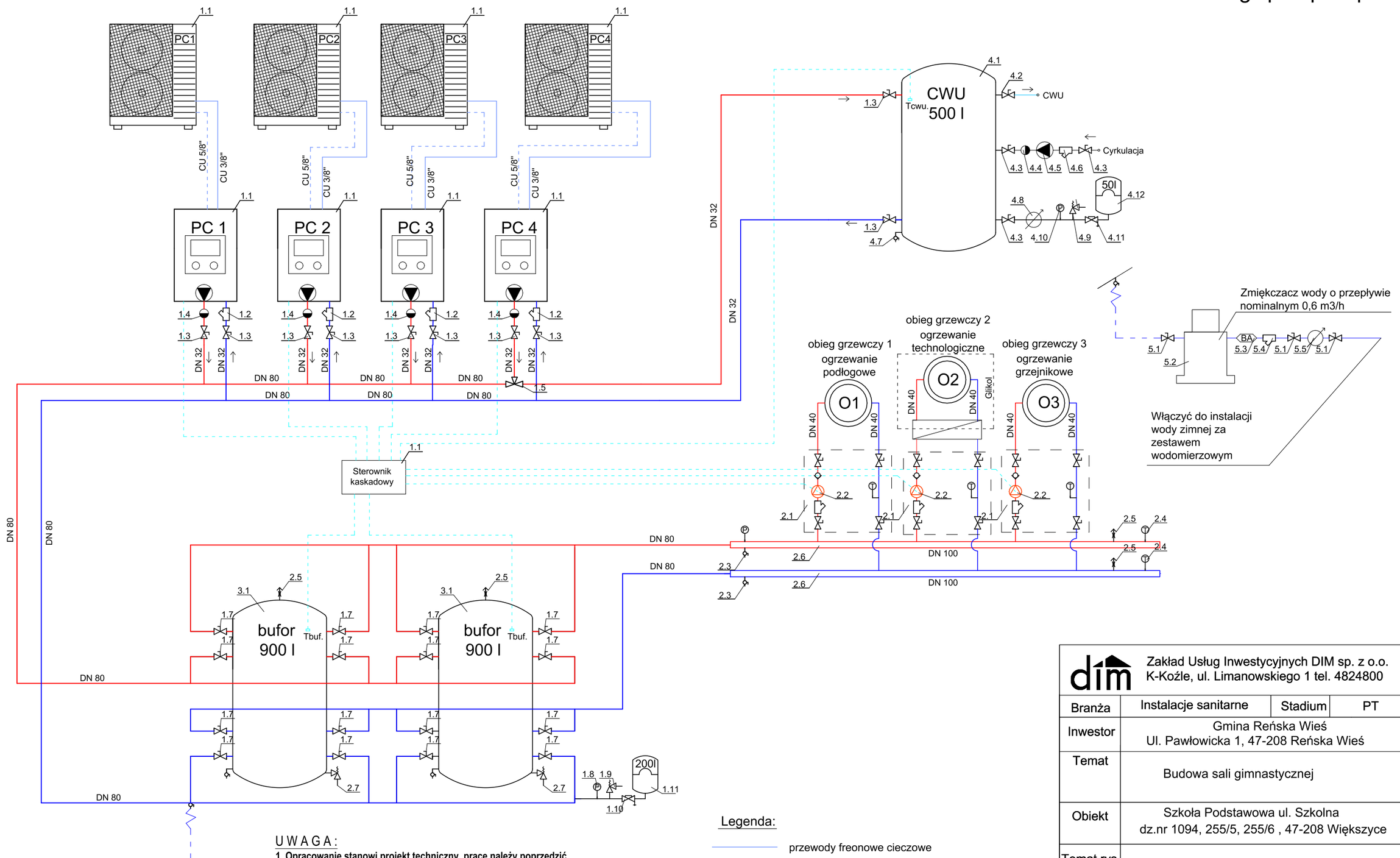

UWAGA:

1. Opracowanie stanowi projekt techniczny, prace należy poprzedzić odpowiednimi projektami wykonawczymi z danej branży.

2. Wszystkie rozwiązania materiałowe, technologiczne oraz systemowe należy wykonywać zgodnie z zaleceniami producenta.
3. Zaprojektowane elementy budynku nie stanowiące jego konstrukcji mogą zostać wykonane z materiałów i w systemach innych niż podane w projekcie, pod warunkiem zachowania zaprojektowanych parametrów technicznych tych elementów.
4. Zaleca się stosowanie gotowych systemów od producenta.
5. Wszystkie wymiary i rzędne należy sprawdzić na budowie przed zamówieniem materiałów i zakresu prac.
6. Wszelkie nieścisłości, zmiany i uwagi należy wyjaśnić i uzgodnić z projektantem
7. Zasilanie urządzeń zgodnie z projektem instalacji elektrycznych

Legenda:

- przewody freonowe cieczowe
- przewody freonowe gazowe
- instalacja grzewcza- zasilanie
- instalacja grzewcza - powrót
- zimna woda zmiękczona
- przewody elektryczne

SK — Sterownik kaskadowy. Sterowanie pracą pomp ciepła i pomp obiegowych.

Zakład Usług Inwestycyjnych DIM sp. z o.o.
K-Koźle, ul. Limanowskiego 1 tel. 4824800

Branża	Instalacje sanitarne	Stadium	PT
Inwestor	Gmina Reńska Wieś Ul. Pawłowicka 1, 47-208 Reńska Wieś		
Temat	Budowa sali gimnastycznej		
Obiekt	Szkoła Podstawowa ul. Szkolna dz.nr 1094, 255/5, 255/6 , 47-208 Większyce		
Temat rys.	Schemat technologii pomp ciepła		
Projektant	mgr inż. Adam Gugała upr.nr OPL/2095/PWBS/22 Specjalność instalacyjna	Podpis	01 wrzesień 2022
Projektant	mgr inż. Tomasz Strzałka upr.nr OPL/1833/PWOS/20 Specjalność instalacyjna	Podpis	Skala 1:100
Sprawdził	mgr inż. Władysław Warunek upr.nr 120/78/OP Specjalność instalacyjna	Podpis	Rys. nr Is-8